PRODUKTDATENBLATT

geniovent.x 900 H W-E-K1

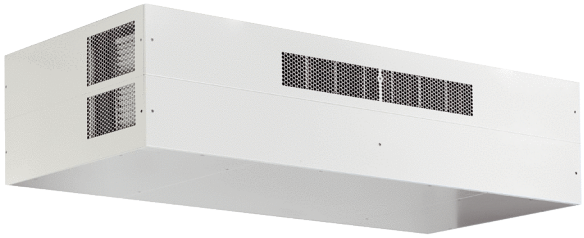

Kurzinformation

Dezentrales RLT Gerät mit sehr hoher Wärmerückgewinnung. Mit Enthalpie-Wärmetauscher, Außen- und Fortluftanschlüsse auf der Rückseite, Zuluft über Kanal, Abluft am Gerät, Abluftseite und Elektroseite mit Paneele verkleidet. CO2-Sensor im Gerät integriert. Mit App zur mobilen Geräte-Ansteuerung

Einsatzbeispiele

Klassenzimmer, Kindertagesstätte, Büro, Arztpraxis, Laden

Artikelnummer	0041.0228

Technische Daten

Ausführung	Außen- und Fortluftanschlüsse nach hinten zur Wand, Kombilösung: Zuluft über Kanal, Abluft über Gitter
Fördervolumen	250 m³/h - 870 m³/h
SFP-Wert	0,24 W/(m³/h)
Spannungsart	Wechselstrom
Bemessungsspannung	230 V
Nennleistung	136 W
Stand-By-Leistungsaufnahme	< 1 W
I_{Max}	15 A
Schutzart	IP 40
Einbauort	innen
Einbauart	Deckenmontage
Material	Stahlblech, verzinkt
Material Gehäuse	Stahlblech, verzinkt
Material Wärmetauscher	Kunststoff
Material Innenverkleidung	PUR-Schaumstoff mit geschlossenzelliger Oberfläche
Farbe	reinweiß, ähnlich RAL 9010
Gewicht	210 kg
Gewicht mit Verpackung	260 kg
Filterklasse	ISO ePM1 50-65% (F7) / ISO ePM10 60% (M5)
Anschlussdurchmesser	315 mm
Fort- und Außenluft	Rückseite
Zu- und Abluft	Zuluftkanal vorne/Abluftgitter links
Breite	1.984 mm
Höhe	473 mm
Tiefe	869 mm
Breite mit Verpackung	2.070 mm
Höhe mit Verpackung	950 mm
Tiefe mit Verpackung	1.020 mm

geniovent.x 900 H W-E-K1

Fördermitteltemperatur bei I_{Max}	-15 °C bis 60 °C
Umgebungstemperatur	10 °C bis 40 °C
Max. Wärmebereitstellungsgrad nach DIN EN 13141-7 (A7)	80,2 %
Wärmetauscherbauart	Enthalpie-Kreuz-Gegenstrom
Feuchterückgewinnung bei Enthalpie-Wärmetauscher nach DIN EN 13141-7 (A2)	66 %
Bypass	ja
Vorheizregister	optional
Enthalpie-Wärmetauscher	ja
Frostschutzschaltung	ja
Filterüberwachung	zeitgesteuert
CO_2-Regelung (optional)	integriert
Luftqualitätsregelung (optional)	VOC-Sensor für geniovent.x
Außenluftklappen, autom. schließend	integriert
KNX-Anbindung (optional)	K-SM
MODBUS-Schnittstelle	integriert
BACnet-Schnittstelle	integriert
Ethernet-Schnittstelle	integriert
Bedienteil im Lieferumfang	RLS 1 WR
Bedienteil (optional)	RLS T1 SYS
Funkintegration EnOcean (optional)	E-SM
Schalldruckpegel	35 dB(A)
Verpackungseinheit	1 Stück
Sortiment	X
GTIN (EAN)	4012799412281

Kennlinie

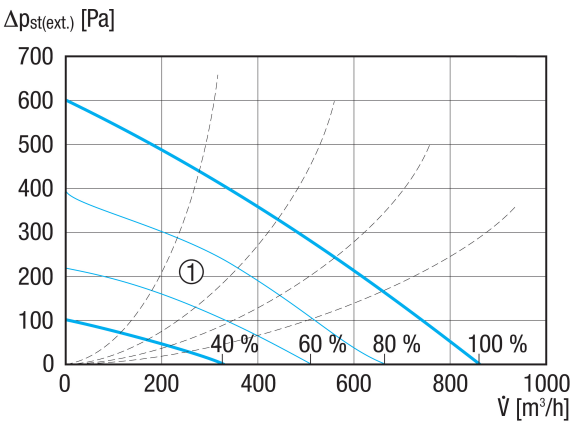

① Auslegungsbereich

geniovent.x 900 H W-E-K1

Maßzeichnung [mm]

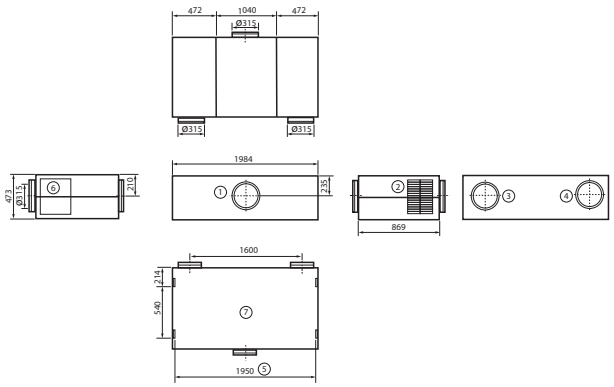

① Zuluft
② Abluft
③ Fortluft
④ Außenluft
⑤ Deckenbefestigung
⑥ Zugang Elektrobereich
⑦ Draufsicht

Maßzeichnung [mm]

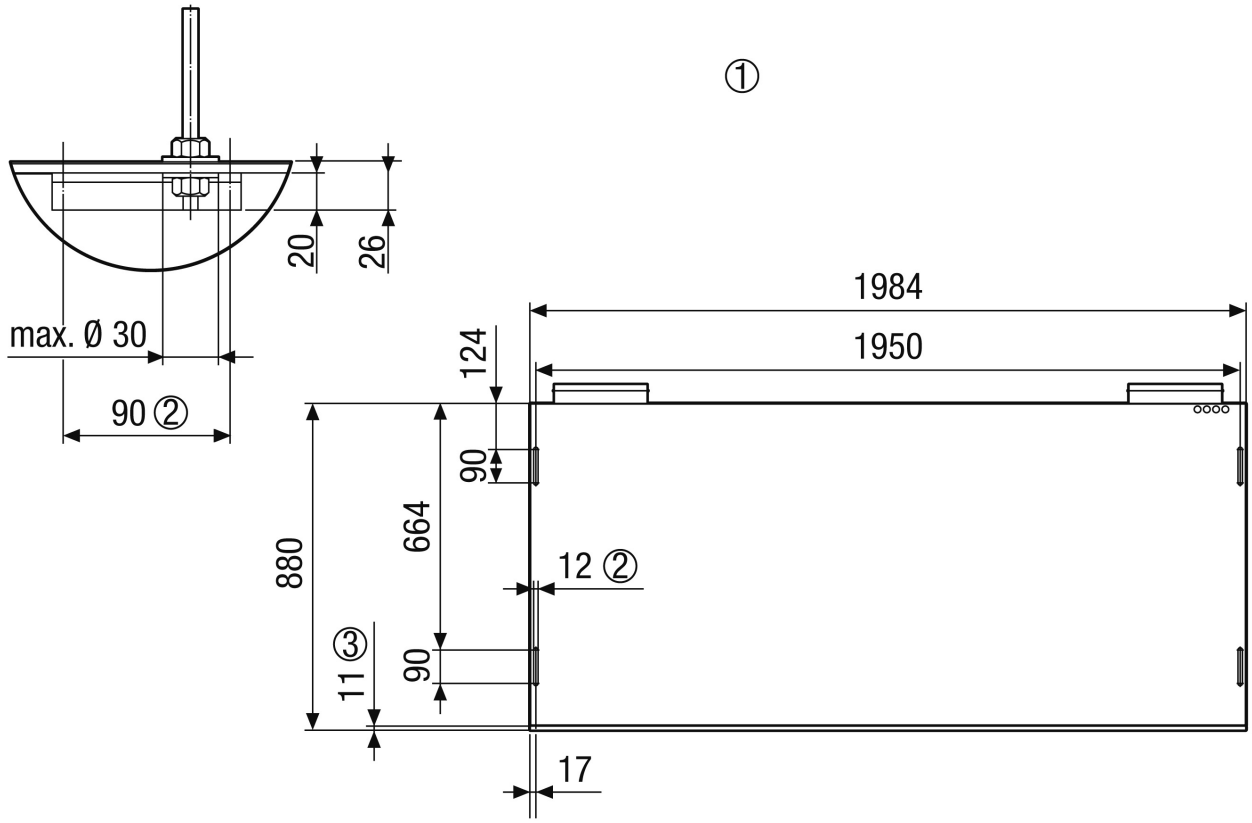

① Deckenbefestigung geniovent.x 900 HW. Ansicht von der Decke auf das Gerät
② Langloch, vorgesehen für die Deckenbefestigung, z.B. über Gewindestange M10
③ Paneele