geniovent.x 900 F R-G-SU-K

Kurzinformation

Dezentrales RLT Gerät mit sehr hoher Wärmerückgewinnung. Mit Kreuz-Gegenstrom-Wärmetauscher und Vorheizregister, Außen- und Fortluftanschlüsse rechts, Ausblas oben, CO2-Sensor im Gerät integriert. Mit App zur mobilen Geräte-Ansteuerung

Artikelnummer	0041.0259

Technische Daten

Ausführung	Außen- und Fortluftanschlüsse rechts, Zuluft unten, Kanalanschluss
Fördervolumen	200 m³/h - 830 m³/h
SFP-Wert	0,29 W/(m³/h)
Spannungsart	Wechselstrom
Bemessungsspannung	230 V
Netzfrequenz	50 Hz
Nennleistung	186 W
Stand-By-Leistungsaufnahme	< 1 W
I_{Max}	15 A
Schutzart	IP 40
Einbauort	innen
Einbauart	Deckenmontage
Material	Stahlblech, verzinkt
Material Gehäuse	Stahlblech, verzinkt
Material Wärmetauscher	Kunststoff
Material Innenverkleidung	Melaminharzschaumstoff mit Vlies
Farbe	reinweiß, ähnlich RAL 9010
Gewicht	200 kg
Gewicht mit Verpackung	250 kg
Filterklasse	ISO ePM1 50-65% (F7) / ISO ePM10 60% (M5)
Anschlussdurchmesser	250 mm
Anschlussdurchmesser Kondensatablauf	7 mm (innen), 10 mm (außen)
Fort- und Außenluft	Stirnseite rechts
Zu- und Abluft	Zuluftkanal vorne/Abluftkanal rechts
Breite	2.100 mm
Höhe	482 mm
Tiefe	800 mm
Breite mit Verpackung	2.250 mm
Höhe mit Verpackung	950 mm

geniovent.x 900 F R-G-SU-K

Tiefe mit Verpackung	950 mm
Wärmebereitstellungsgrad	91 %
Wärmetauscherbauart	Kreuz-Gegenstrom
Bypass	ja
Vorheizregister	integriert 1,5 kW
Nachheizregister	optional
Enthalpie-Wärmetauscher	nein
Frostschutzschaltung	ja
Filterüberwachung	zeitgesteuert
CO_2-Regelung (optional)	integriert
Rauchgasschalter	optional
Luftqualitätsregelung (optional)	VOC-Sensor für geniovent.x
Außenluftklappen, autom. schließend	integriert
Anwesenheitssensor	Bewegungssensor PIR optional
KNX-Anbindung (optional)	K-SM
MODBUS-Schnittstelle	integriert
BACnet-Schnittstelle	integriert
Ethernet-Schnittstelle	integriert
Bedienteil im Lieferumfang	RLS 1 WR
Bedienteil (optional)	RLS T1 SYS
Funkintegration EnOcean (optional)	E-SM
Schalldruckpegel	35 dB(A) (bei 0,7 * Vmax und je 20 Pa Druckverlust AUL und FOL, bei einer Raumdämpfung von ca. 16 dB)
Verpackungseinheit	1 Stück
Sortiment	X
GTIN (EAN)	4012799412595

Kennlinie

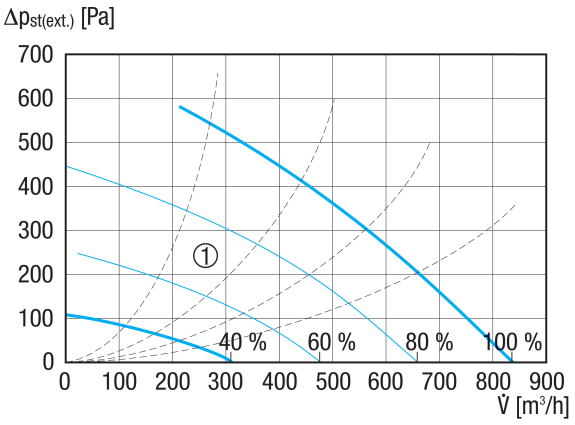

① Auslegungsbereich

geniovent.x 900 F R-G-SU-K

Maßzeichnung [mm]

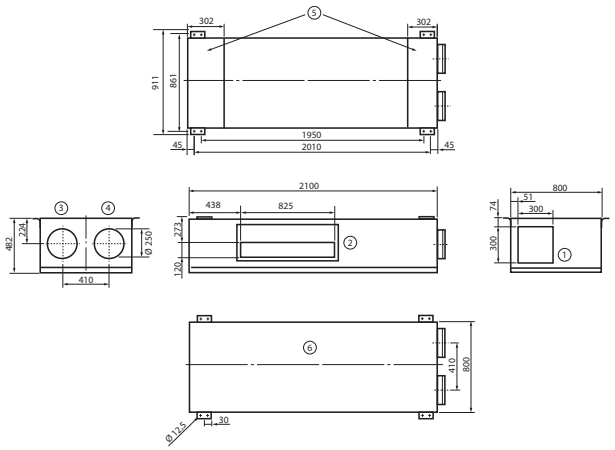

① Abluft
② Zuluft
③ Fortluft
④ Außenluft
⑤ Revisionsbereich
⑥ Draufsicht

Maßzeichnung [mm]

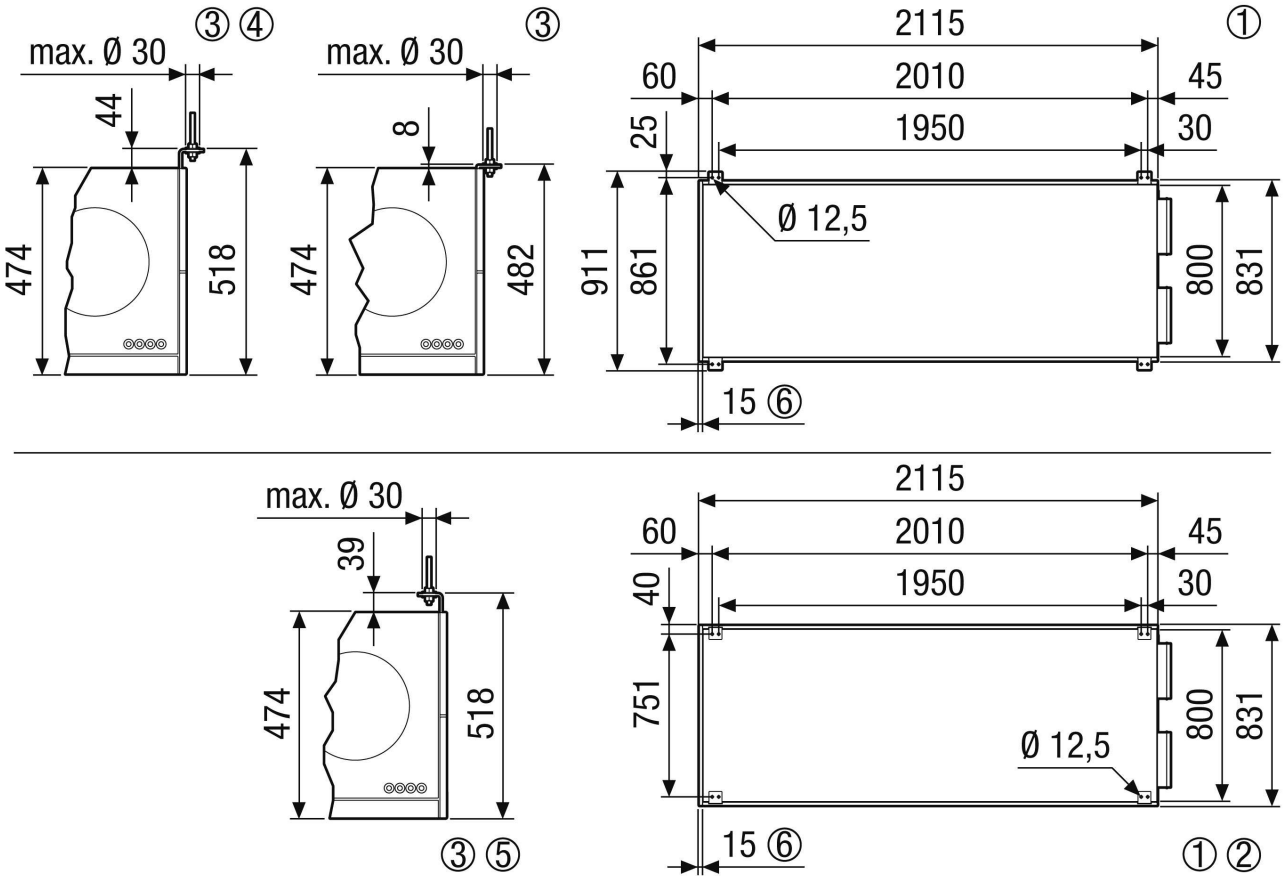

① Deckenbefestigung geniovent.x 600-900 FR. Ansicht von der Decke auf das Gerät
② Optional mit um 180° gedrehten Befestigungswinkel
③ Vorgesehen für die Deckenbefestigung z.B. mit Gewindestenge M10
④ Optional kann der Befestigungswinkel um 36 mm nach oben versetzt werden

geniovent.x 900 F R-G-SU-K

⑤ Optional kann der Befestigungswinkel um 36 mm nach oben versetzt werden und um 180° gedreht werden