# WS 75 Powerbox H

| | |
|---|---|
| Artikelnummer | 0095.0646 |

## Kurzinformation

Dezentrales, hocheffizientes Lüftungsgerät mit Wärmerückgewinnung, EC-Ventilatoren und Enthalpie-Kreuzgegenstrom-Wärmetauscher. DN 90 Fort-und Außenluftanschluss an der Geräterückseite. Je 2* DN 75 Ab- und Zuluft. Inkl. hochwertige Raumluftsteuerung RLS G1 WS aus Glas,Temperatur- und Feuchteüberwachung, 2 x ISO Coarse 80 % (G4)-Filter, Volumenstrombereich von 20 bis 70 m³/h, Ausführung: Wandeinbau Unter- oder Aufputz, siehe notwendiges Zubehör.

## Einsatzbeispiele

alle Räume bis zu 50 m², Einzelräume, Hotelzimmer, Studentenwohnung, Schlafzimmer

## Technische Daten

| | |
|---|---|
| Ausführung | Fort- und Außenluftanschluss hinten |
| Anzahl Lüftungsstufen | 4 |
| Fördervolumen | 20 m³/h - 70 m³/h ((Werkseinstellung 20 / 30 / 40 / 50 m³/h)) |
| SEC average | -40,82 kWh/(m²*a) |
| Energieeffizienzklasse | A |
| Spannungsart | Wechselstrom |
| Bemessungsspannung | 230 V |
| Netzfrequenz | 50 Hz / 60 Hz |
| Maximale Leistungsaufnahme | 5,2 W / 6,1 W / 8,3 W / 11,5 W |
| Stand-By-Leistungsaufnahme | < 1 W |
| $I_{Max}$ | 0,2 A |
| Schutzart | IP 00 |
| Elektrische Steckverbindung | Klemme |
| Einbauort | Außenwand |
| Einbauart | Aufputz |
| Systemart | dezentral/zentral |
| Material Gehäuse | Kunststoff EPP |
| Material Wärmetauscher | Kunststoff |
| Material Innenverkleidung | EPP |
| Farbe | verkehrsweiß RAL 9016 (Feinstruktur matt) |
| Gewicht | 16,85 kg |
| Gewicht mit Verpackung | 19,88 kg |
| Filterart | Außen- und Abluftfilter |
| Filterklasse | ISO Coarse 80 % (G4) / optional ISO ePM1 60 % (F7) |
| Anschlussdurchmesser | 90 mm / 75 mm |
| Breite | 510 mm |
| Höhe | 1.040 mm |
| Tiefe | 155 mm |
| Breite mit Verpackung | 595 mm |

# WS 75 Powerbox H

| | |
|---|---|
| Höhe mit Verpackung | 1.130 mm |
| Tiefe mit Verpackung | 210 mm |
| Fördermitteltemperatur bei $I_{Max}$ | -15 °C bis 60 °C |
| Umgebungstemperatur | 10 °C bis 40 °C |
| Wärmebereitstellungsgrad | 93 % / bei 20 m³/h |
| Wärmetauscherbauart | Enthalpie-Kreuz-Gegenstrom |
| Feuchterückgewinnung bei Enthalpie-Wärmetauscher nach DIN EN 13141-7 (A2) | 75 % |
| Zulässige Feuchte im Aufstellraum | 80 % |
| Position Abluft | links |
| Bypass | nein |
| Vorheizregister | optional |
| Enthalpie-Wärmetauscher | ja |
| Frostschutzschaltung | ja |
| Sommerschaltung | ECO-Abluft / ECO-Zuluft |
| Filterüberwachung | zeitgesteuert |
| Feuchteregelung | integriert |
| $CO_2$-Regelung (optional) | WS 75 CO2, PP 45 CO2, SKD |
| Luftqualitätsregelung (optional) | WS 75 VOC, PP 45 VOC |
| KNX-Anbindung (optional) | K-SM |
| MODBUS-Schnittstelle | integriert |
| Bedienteil im Lieferumfang | RLS G1 WS, APP |
| Funkintegration EnOcean (optional) | ja |
| Mobile Ansteuerung | ja |
| Schalldruckpegel | 15 dB(A) / 16 dB(A) / 19 dB(A) / 20 dB(A) (Unterputzmontage, Abstand 1 m Freifeldbedingungen) |
| Bewertete max. Element-Normschallpegeldifferenz $D_{n,w}$ | 56 dB (gemessen mit Rückschlagklappe und Kombi-Wandstutzen, 62 dB gemessen mit Rückschlagklappe und Laibungselement) |
| Bewertetes Schalldämmmass $R_{w,}R$ | 31 dB (gemessen mit Rückschlagklappe und Kombi-Wandstutzen, 37 dB gemessen mit Rückschlagklappe und Laibungselement) |
| Verpackungseinheit | 1 Stück |
| Sortiment | K |
| GTIN (EAN) | 4012799956464 |

## Schallleistungspegel im Oktavspektrum

| | 63 Hz | 125 Hz | 250 Hz | 500 Hz | 1 kHz | 2 kHz | 4 kHz | 8 kHz | Gesamt |
|---|---|---|---|---|---|---|---|---|---|
| **$L_{WA2}$, 50 m³/h, Aufputzmontage (dB(A))** | 18 | 29 | 35 | 28 | 34 | 24 | 14 | 13 | 38,8 |
| **$L_{WA2}$, 50 m³/h, Unterputzmontage (dB(A))** | 13 | 21 | 20 | 23 | 22 | 15 | 14 | 13 | 28,4 |

# WS 75 Powerbox H

| | 63 Hz | 125 Hz | 250 Hz | 500 Hz | 1 kHz | 2 kHz | 4 kHz | 8 kHz | Gesamt |
|---|---|---|---|---|---|---|---|---|---|
| **$L_{WA5}$, 50 m³/h (dB(A))** | 16 | 22 | 26 | 26 | 24 | 13 | 14 | 13 | 31,2 |
| **$L_{WA6}$, 50 m³/h (dB(A))** | 17 | 20 | 26 | 29 | 27 | 13 | 14 | 13 | 32,7 |

$L_{WA2}$ = Gehäuse-Schallleistungspegel in dB
$L_{WA5}$ = Freiansaug-Schallleistungspegel in dB
$L_{WA6}$ = Freiausblas-Schallleistungspegel in dB

## Kennlinie

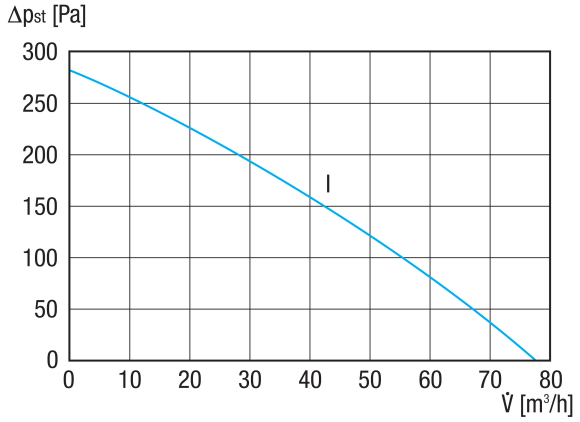

# WS 75 Powerbox H

## Maßzeichnung [mm]

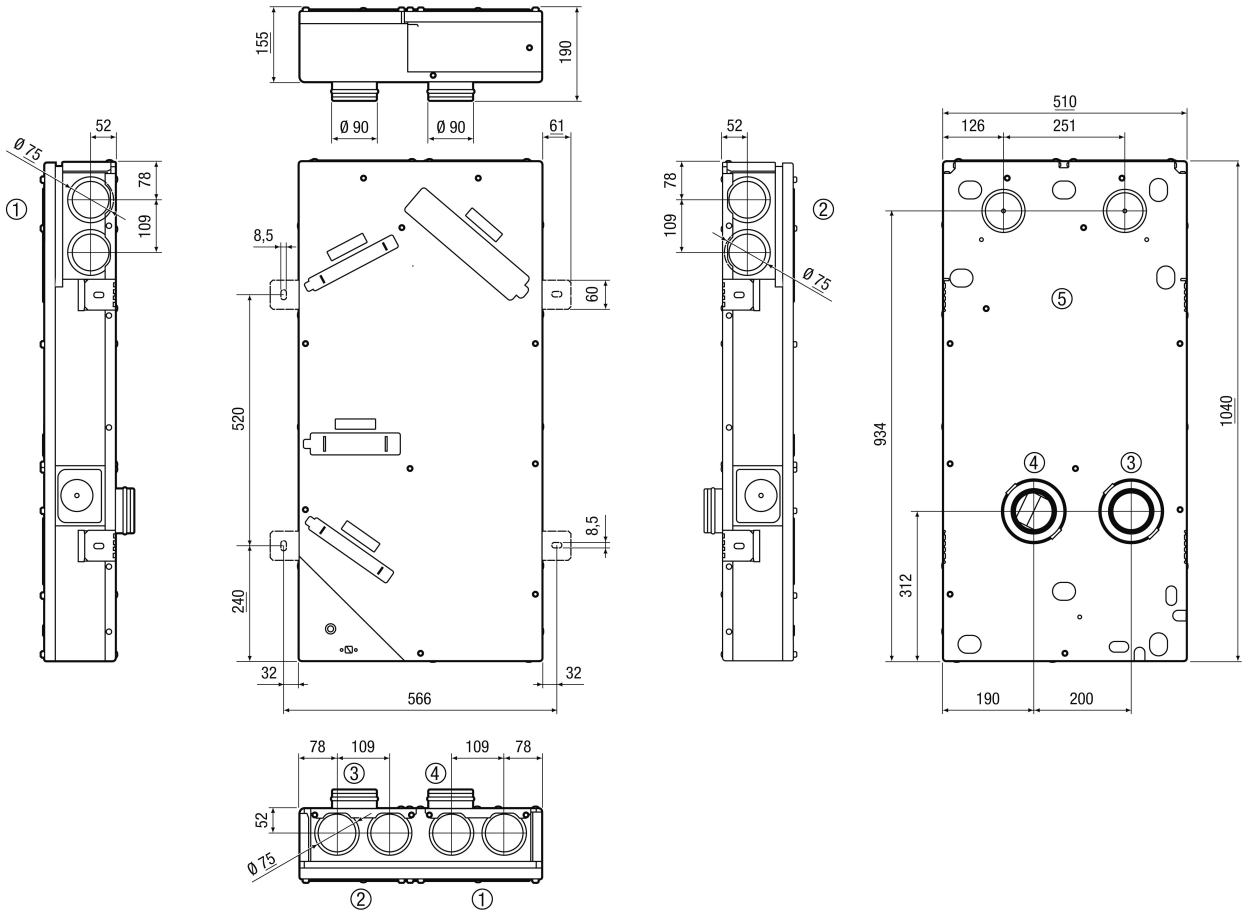


① Zuluft
② Abluft
③ Außenluft
④ Fortluft
⑤ optionaler Zuluft / Abluftanschluss