RLT FLAT 1200 M4012H R Mode 3

Kurzinformation

Zentrales raumlufttechnisches Kompaktgerät mit Wärmerückgewinnung in flacher Bauweise, druckkonstanter Betrieb bis 1400 m³/h, Rechtsausführung, Kreuz-Gegenstrom-Wärmetauscher

Einsatzbeispiele

Besprechungsraum, Wohnungen, Kindergarten, Schule

Artikelnummer	0040.2867

Technische Daten

Ausführung	Zuluft- und Abluftanschluss rechts
Fördervolumen	300 m³/h - 1.400 m³/h
Fördervolumen nominal	1200 m³/h
Drehzahl	2.950 1/min
SFP-Wert	0,62 W/(m³/h)
Modus	Druckkonstanter Betrieb
Bemessungsspannung	400 V/3N~
Netzfrequenz	50 Hz
Nennleistung	530 W
I_{Max} Gerät	16 A
Schutzart	IP 20
Leistungsaufnahme nominal	743 W
Anmerkung Leistungsaufnahme nominal	gegen 200 Pa extern
Einbauort	Decke
Einbauart	horizontal, deckenhängend
Material Gehäuse	Stahlblech, verzinkt
Gehäusedämmung	40 mm Steinwolle (70 kg/m³), Klassifizierung A1 nach DIN 4102
Farbe	telegrau, ähnlich RAL 7047
Gewicht	143 kg
Gewicht mit Verpackung	176 kg
Filterart	Plisseefilter
Filterklasse	ISO ePM10 ≥ 50% (M5) ISO ePM1 ≥ 50% (F7)
Anschlussdurchmesser Kondensatablauf	17 mm
Kanalmaß	500 mm x 200 mm
Breite	1.405 mm
Höhe	365 mm
Tiefe	1.425 mm
Breite mit Verpackung	1.524 mm
Höhe mit Verpackung	630 mm

RLT FLAT 1200 M4012H R Mode 3

Tiefe mit Verpackung	1.645 mm
Fördermitteltemperatur	-20 °C bis 50 °C
Umgebungstemperatur	-20 °C bis 60 °C
Wärmetauscherbauart	Kreuz-Gegenstrom
Wirkungsgrad	86,88 %
Schalldruckpegel Gehäuseabstrahlung	42 dB(A) (Abstand 3 m)
Verpackungseinheit	1 Stück
Sortiment	X
GTIN (EAN)	4012799320661

Schallleistungspegel im Oktavspektrum

	63 Hz	125 Hz	250 Hz	500 Hz	1 kHz	2 kHz	4 kHz	8 kHz	Gesamt
L_{WA5}, 1200 cbm/h gegen 200 Pa extern (dB(A))	39	56	60	60	59	51	42	27	65
L_{WA6}, 1200 cbm/h gegen 200 Pa extern (dB(A))	40	57	61	61	59	52	43	27	66

L_{WA5} = Freiansaug-Schallleistungspegel in dB
L_{WA6} = Freiausblas-Schallleistungspegel in dB

Kennlinie

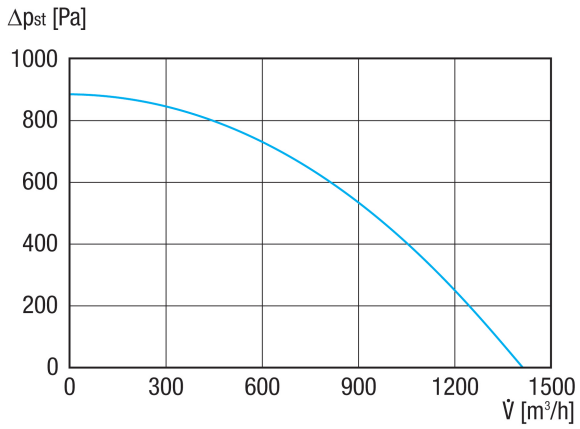

RLT FLAT 1200 M4012H R Mode 3

Maßzeichnung [mm]

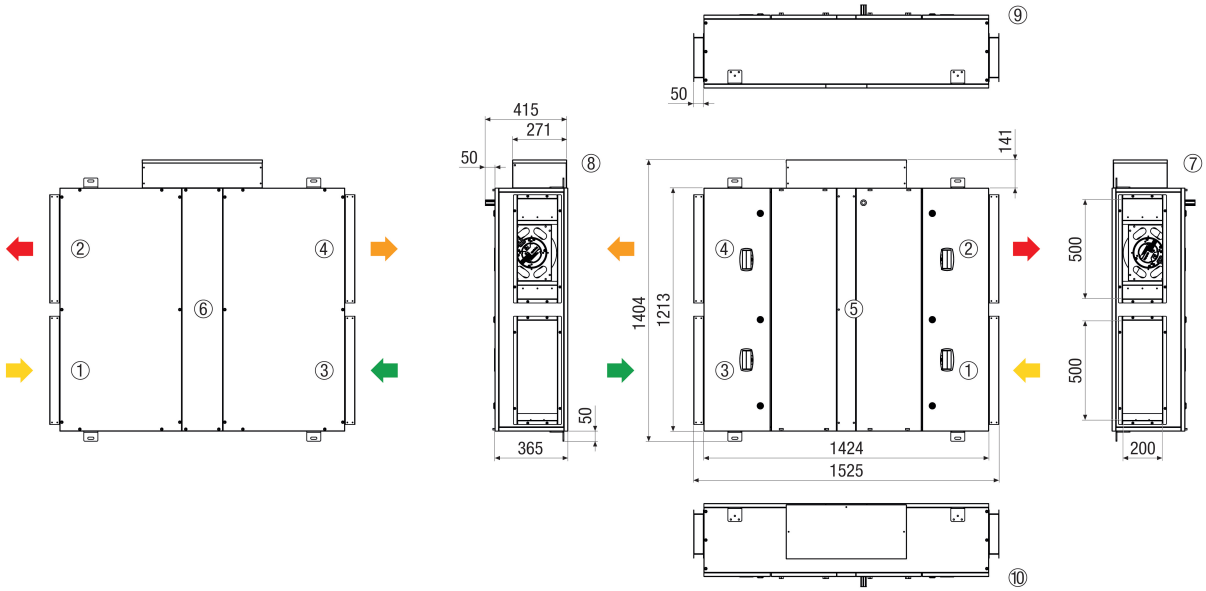

① Abluft
② Zuluft
③ Außenluft
④ Fortluft
⑤ Ansicht Unten
⑥ Ansicht Oben
⑦ Ansicht Rückseite
⑧ Ansicht Vorderseite
⑨ Ansicht Rechts
⑩ Ansicht Links